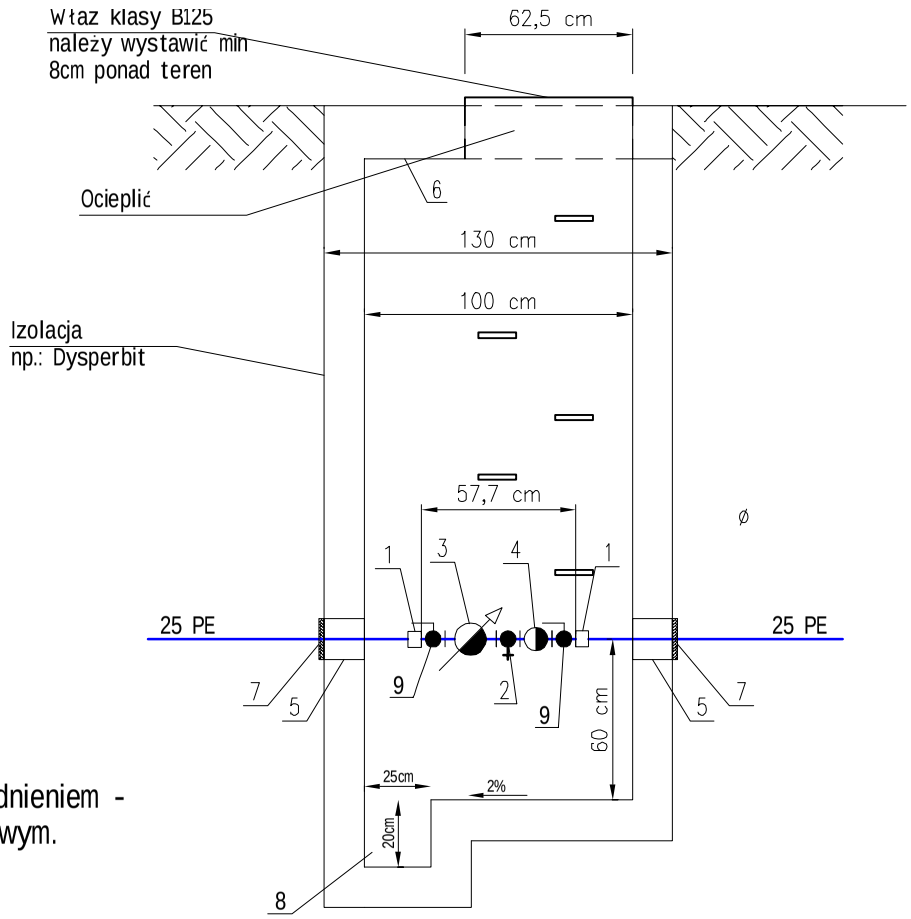


1. Złączka przejściowa 25 PE/ϕ20 stal.
2. Zawór odcinający kulowy Dn20 z odwodnieniem - zintegrowany zawór z kurkiem spustowym.
3. Wodomierz Dn15.
4. Zawór zwrotny antyskażeniowy Dn20.
5. Przejście gazoszczelne.
6. Studnia prefabrykowana z kręgów betonowych Dn1300 z włazem Dn625 i ze stopniami złazowymi.
7. Łańcuch typu Integra zapewniający szczelność gazową.
8. Zagłębienie 25cmx25cm h=0,20cm
9. Zawór kulowy Dn20

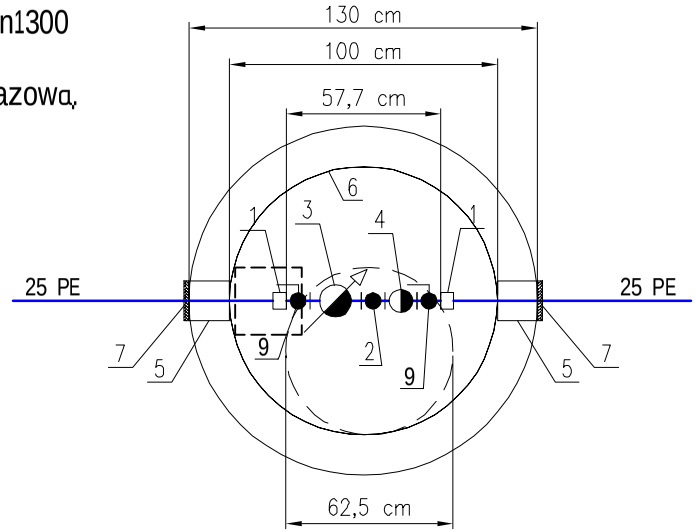


USŁUGI PROJEKTOWE "BIPROMAR"
59-300 LUBIN ul. IWASZKIEWICZA 6

Obiekt: PARK MIEJSKI

Skala: ""

Inwestor: GMINA MIEJSKA LEGNICA
59-220 LEGNICA PLAC SŁOWIAŃSKI 8

Adres budowy: AL. ORŁA BIAŁEGO W LEGNICY
DZ. NR 740/6, 189, 735, 190/2, 325/2, 323/7, 696 OBRĘB STARE MIASTO, OCHOTA

Temat: PRZEBUDOWA ALEI ORŁA BIAŁEGO W LEGNICY

Nazwa rysunku: SCHEMAT STUDNI WODOMIERZOWEJ

Nr rys.: 10

Projektant branża konstrukcyjna: inż. MARCIN ADAMCZAK
upr. proj. nr 222/01/DUW specj. konstrukcyjno-budowlana
Podpis:

Projektant branża sanitarna: inż. BERNARD ADAMCZAK
upr. proj. nr 302/94/Lw specj. instalacyjno-inżynieryjna
Podpis: